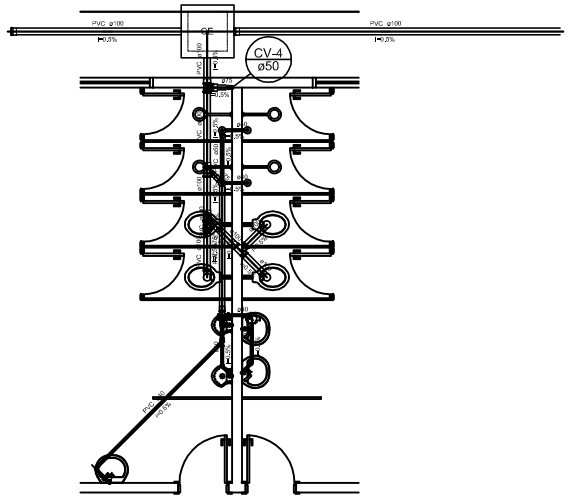

Detalhe S10
escala 1:50

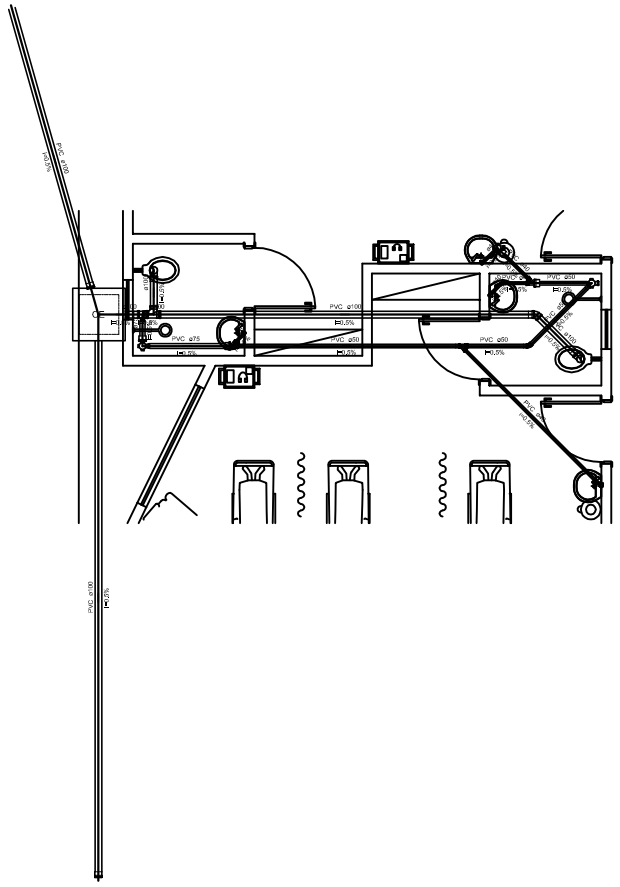

Detalhe S11
escala 1:50

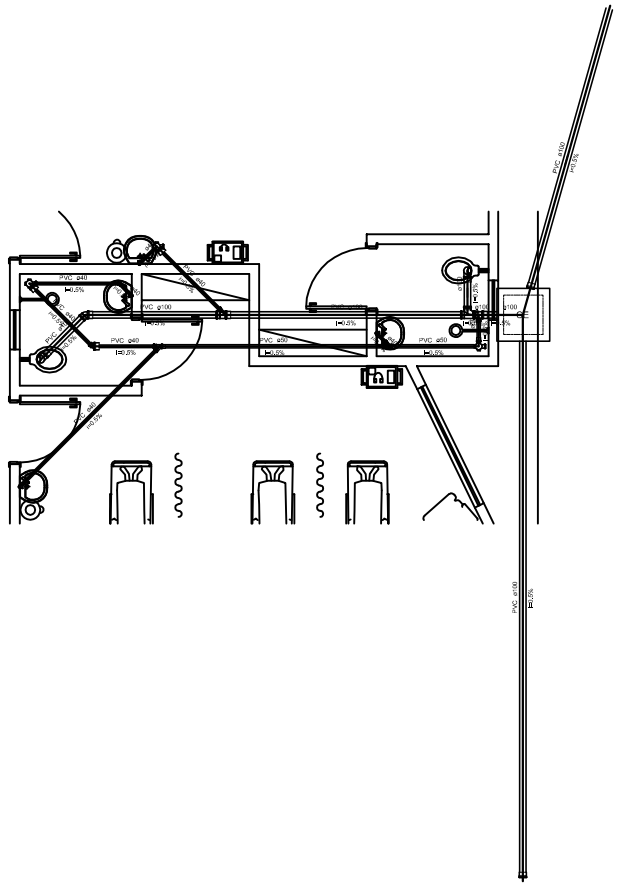

Detalhe S12
escala 1:50

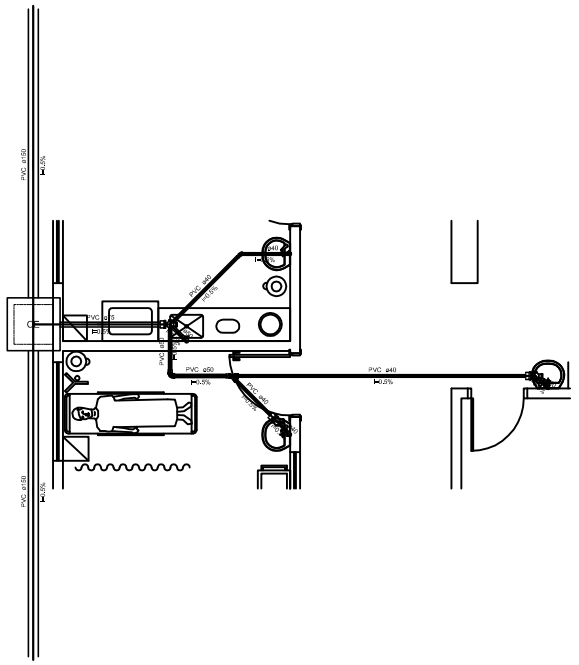

Detalhe S13
escala 1:50

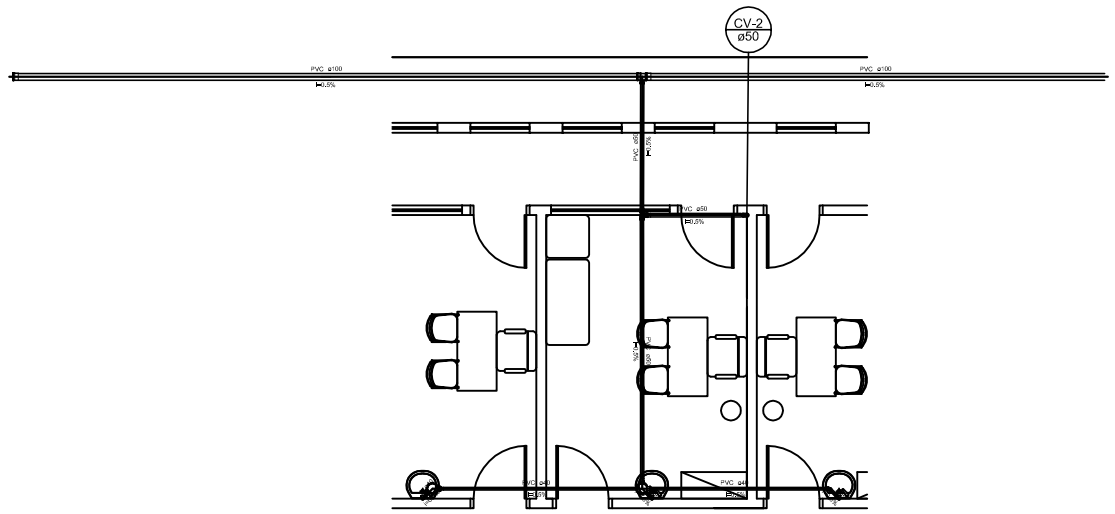

Detalhe S42
escala 1:50

APROVAÇÃO:

PROPRIETÁRIO

PROJETISTA

JOTA BARROS PROJETOS
RUA RAIMUNDO CORREIA, 1110
FONE: (85) 3231-3333
e-mail: contato@jotabarrosprojetos.com.br
www.jotabarrosprojetos.com.br

PREFEITURA MUNICIPAL DE SÃO BENEDITO/CE.

DESENHO: 01/01

PRANCHA Nº: 02/10

REFORMA DO HOSPITAL DE SÃO BENEDITO

INSTALAÇÕES SANITÁRIAS
PLANTA DE DETALHES

LOCAL:	ESTRADA PARA CARNAÚBA - SÃO BENEDITO, CEARÁ		
PROJETISTA:		ESCALA:	
PROPRIETÁRIO:	PREFEITURA MUNICIPAL DE SÃO BENEDITO	1/50	
DESENHISTA:	CALÉ FILHO	DATA:	
ARQUIVO:	- HOSPITA SB FINAL - R1 2007.DWG	AGOSTO/2018	