Detalhe S14
escala 1:50

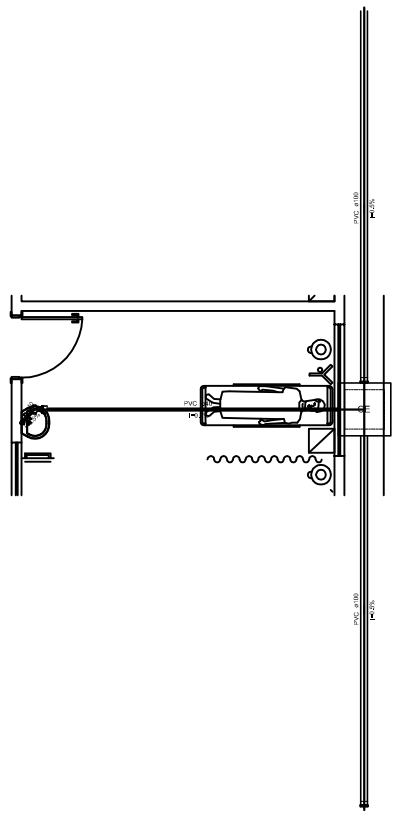

Detalhe S15
escala 1:50

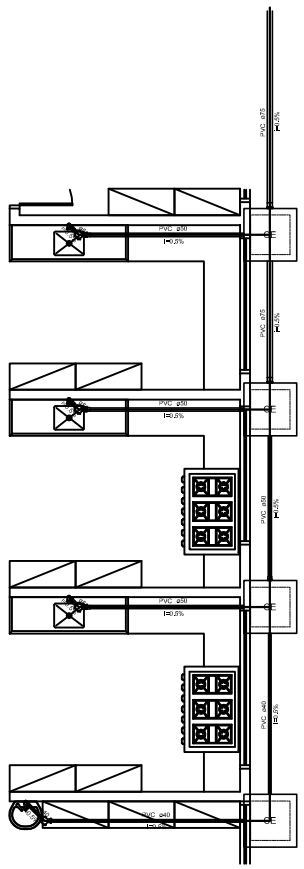

Detalhe S16
escala 1:50

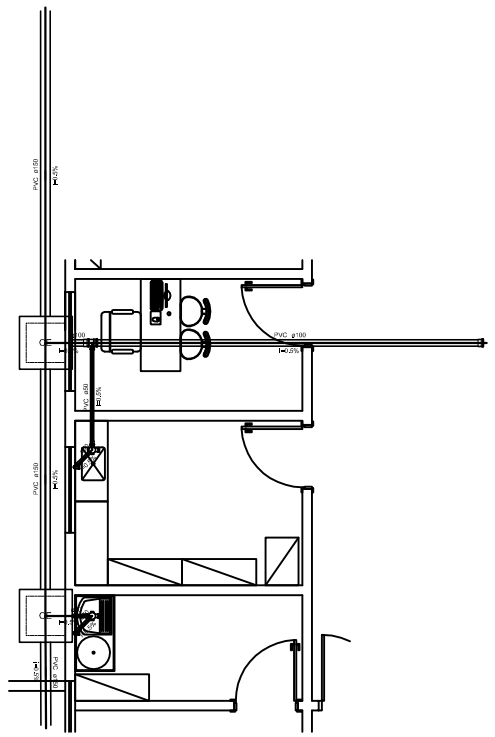

Detalhe S17
escala 1:50

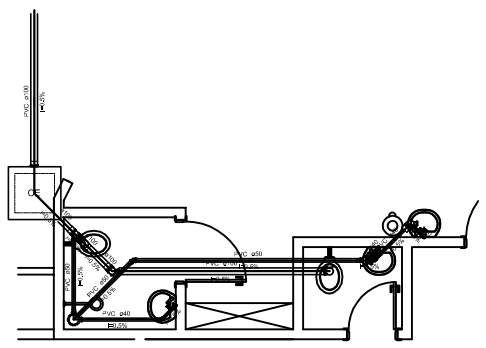

Detalhe S50
escala 1:50

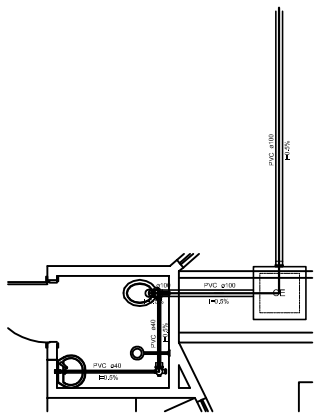

Detalhe S51
escala 1:50

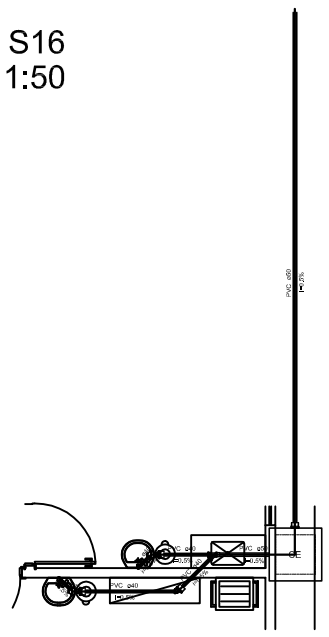

Detalhe S48
escala 1:50

APROVAÇÃO:

PROPRIETÁRIO

PROJETISTA

JOTA BARROS PROJETOS

PREFEITURA MUNICIPAL DE SÃO BENEDITO/CE.

DESENHO: 01/01

PRANCHA Nº: 03/10

REFORMA DO HOSPITAL DE SÃO BENEDITO

INSTALAÇÕES SANITÁRIAS
PLANTA DE DETALHES

LOCAL:	ESTRADA PARA CARNAÚBA - SÃO BENEDITO, CEARÁ		
PROJETISTA:		ESCALA:	
PROPRIETÁRIO:	PREFEITURA MUNICIPAL DE SÃO BENEDITO	1/50	
DESENHISTA:	CALÉ FILHO	DATA:	
ARQUIVO:	- HOSPITA SB FINAL - R1 2007.DWG	AGOSTO/2018	