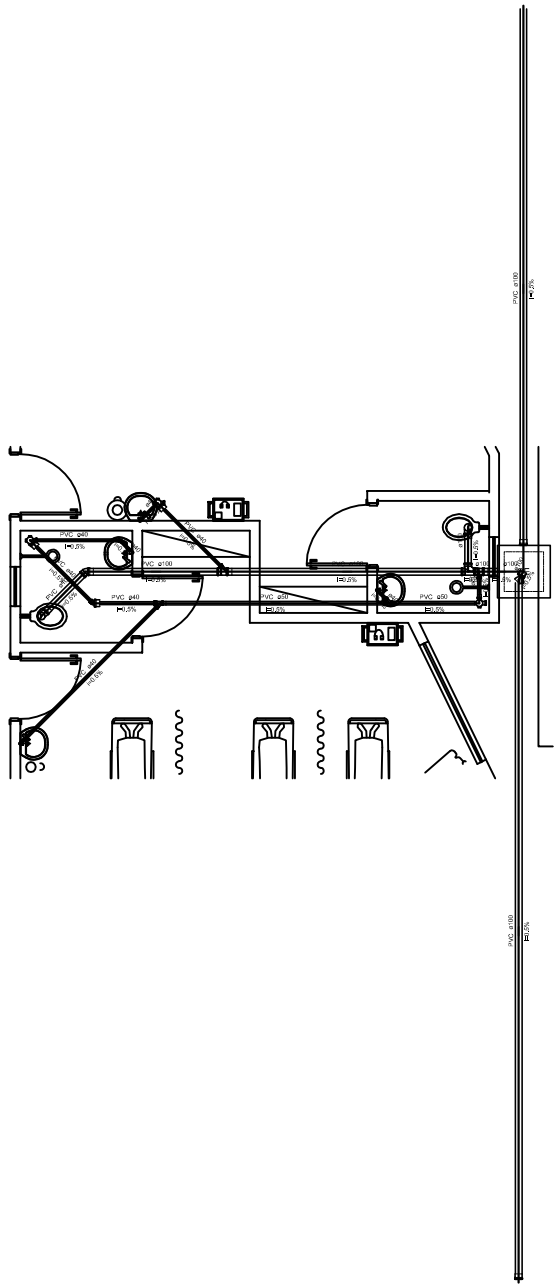

Detalhe S18
escala 1:50

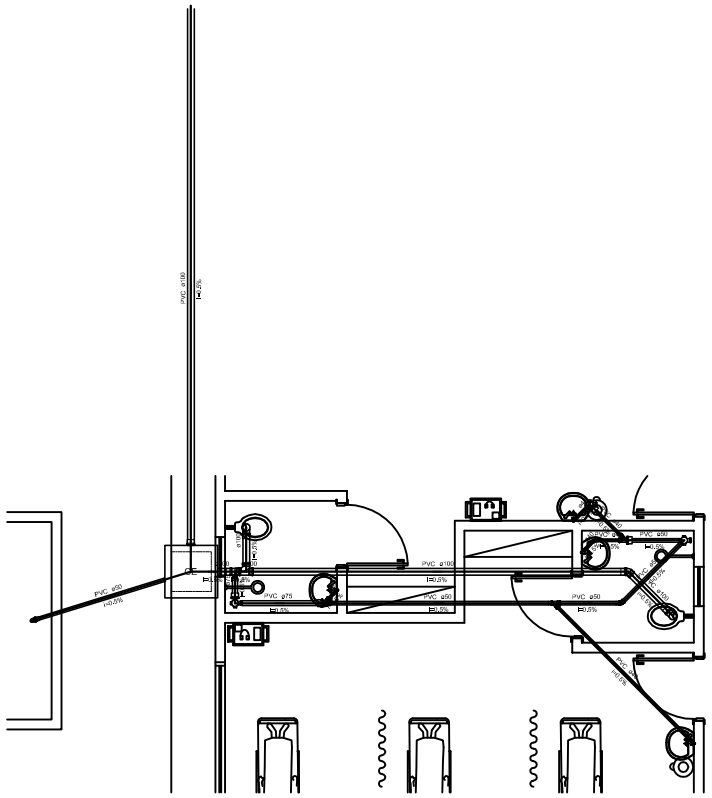

Detalhe S19
escala 1:50

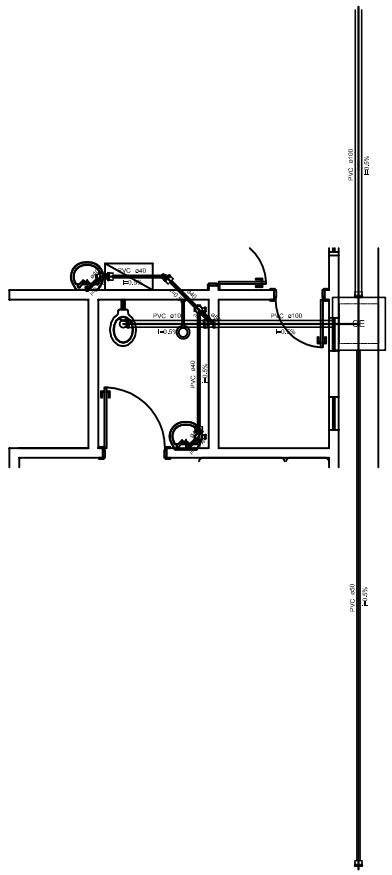

Detalhe S37
escala 1:50

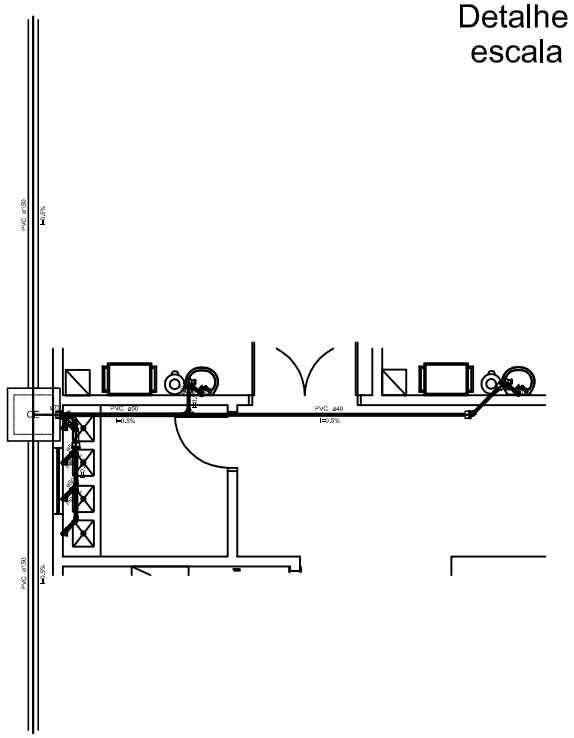

Detalhe S9
escala 1:50

APROVAÇÃO:

PROPRIETÁRIO

PROJETISTA

JOTA BARROS PROJETOS

PREFEITURA MUNICIPAL DE SÃO BENEDITO/CE.		DESENHO: 01/01	PRANCHA Nº 04/10
REFORMA DO HOSPITAL DE SÃO BENEDITO			
INSTALAÇÕES SANITÁRIAS PLANTA DE DETALHES			
LOCAL:	ESTRADA PARA CARNAÚBA - SÃO BENEDITO, CEARÁ		
PROJETISTA:		ESCALA:	
PROPRIETÁRIO:	PREFEITURA MUNICIPAL DE SÃO BENEDITO	1/50	
DESENHISTA:	CALÉ FILHO	DATA:	
ARQUIVO:	- HOSPITA SB FINAL - R1 2007.DWG	AGOSTO/2018	