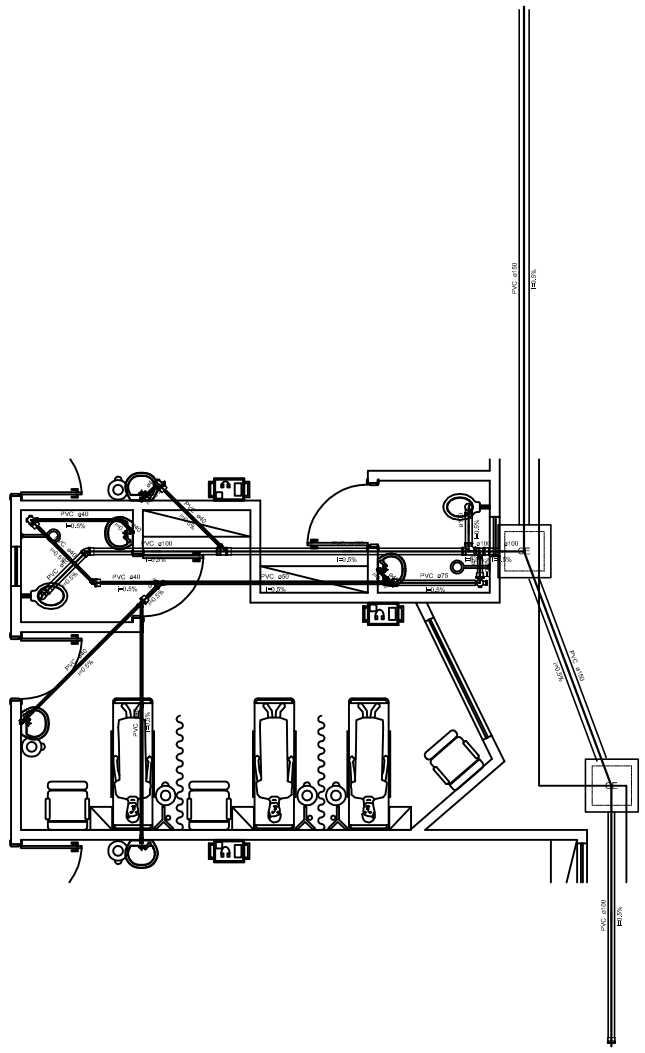

Detalhe S4
escala 1:50

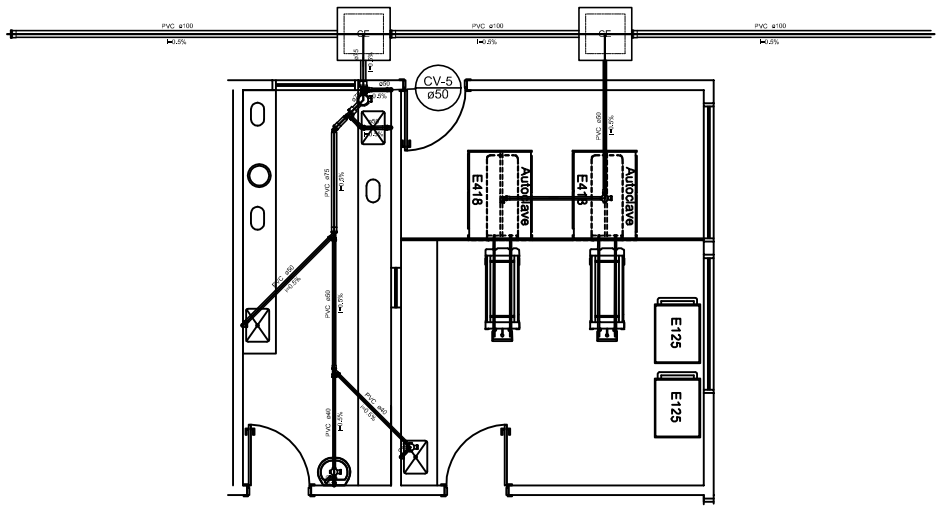


Detalhe S7
escala 1:50

APROVAÇÃO:

PROPRIETÁRIO

PROJETISTA

JOTA BARROS PROJETOS

| | | | |
|---|---|---|---|
| PREFEITURA MUNICIPAL DE SÃO BENEDITO/CE. | | DESENHO: 01/01 | PRANCHA Nº 10/10 |
| REFORMA DO HOSPITAL DE SÃO BENEDITO | | | |
| **INSTALAÇÕES SANITÁRIAS**<br>PLANTA DE DETALHES | | | |
| LOCAL: | ESTRADA PARÁ CARNAÚBA - SÃO BENEDITO, CEARÁ | | |
| PROJETISTA: | | ESCALA: | |
| PROPRIETÁRIO: | PREFEITURA MUNICIPAL DE SÃO BENEDITO | 1/50 | |
| DESENHISTA: | CALÉ FILHO | DATA: | |
| ARQUIVO: | - HOSPITA SB FINAL - R1 2007.DWG | AGOSTO/2018 | |